Telefons
Fakss

DL 125/300-18,5/4

Sistēma: Inline dubultsūknis

WILO

Pas?t?t?js	Projekts
Pas?t?t?ja Nr.	Projekts Nr.
Kontakpersona	Poz?cija Nr.
Atbild?gais	Objekta vieta
	Datums 2012-05-18

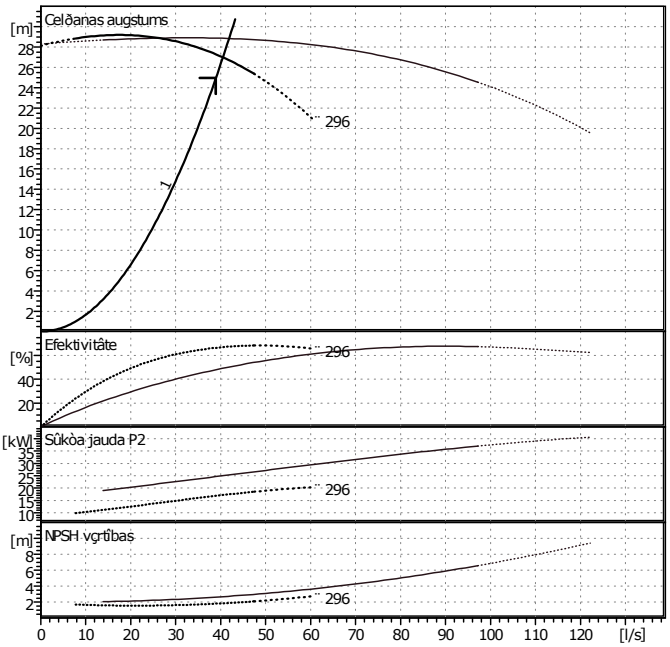

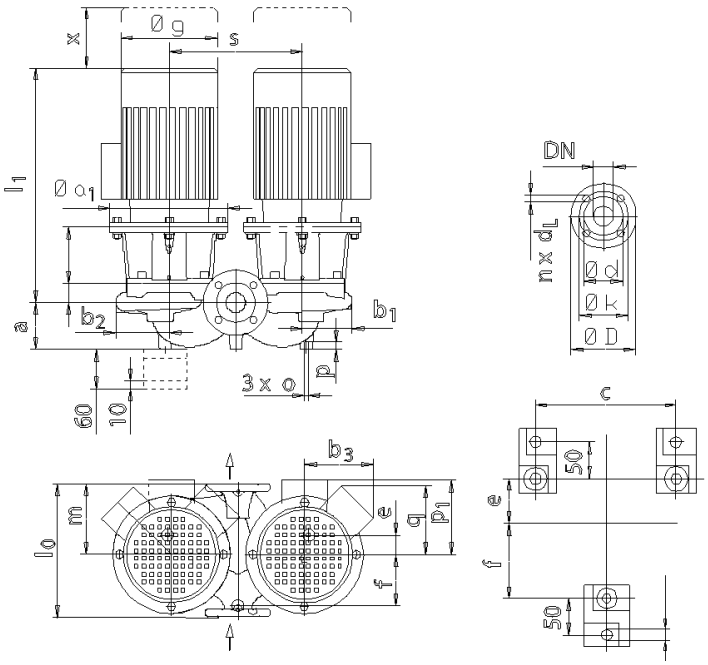

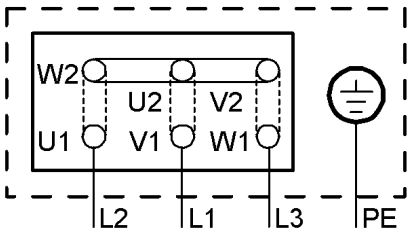

P2 ≤3kW	3~400V	Y
	3~230V	Δ
P2 ≥4kW	3~690V	Y
	3~400V	Δ

—— Y
-------- Δ

Nepieciešamie parametri

Ra??ba	39	l/s
Cel?anas augstums	25	m
??idrums	Etilēna glikols (35)	
??idruma temperat?ra	-8	°C
Bl?vums	1,071	kg/dm³
Kinem?tisk? viskozit?te	8,995	mm²/s
Tvaiku spiediens	10	kPa

Sūkņa dati

Ra?ot?js	WILO	
Tips	DL 125/300-18,5/4	
Sūkņa tips	Dubultsūkņi - darba un rezerves	
Spiediena klase	PN16	
Min. šķidruma temperatūra	20	°C
Max. šķidruma temperatūra	140	°C

Hidrauliskie dati (noslodzes punkts)

Ra??ba	40,5	l/s
Cel?anas augstums	27	m
Sūkņa jauda P2	17,2	kW
Ātrums	1450	1/min
NPSH	1,86	m
Darba rata izmērs	296	mm

Materiāli / Vārpstas blīvslēgs

Korpuss	Ķets
Vārpsta	Nerūsošs tērauds, marka 316
Darba rats	Ķets, marka 14
Mehāniska blīve	AQ1EGG (Sandarts)
Sānu atvērums	Ķets

Izmēri

mm

a	200	l0	700	DN	125		
b1	277	~l1	924	D	250		
b2	292	m	340	d	184		
b3	237	o	M16	k	210		
c	800	p	25	n	8		
e	51	p1	294	dL	19		
f	334	s	550				
¸g	370	x	140				

S?cpuse	DN 125 / PN16	
Spiedpuse	DN 125 / PN16	
Svars	615	kg

Motora dati

Sūkņa jauda P2	18,5	kW
Nomināls ātrums	1450	1/min
Patērētais spriegums	3~400 V, 50 Hz	
Maksimāls enerģijas patēriņš	35	A
Aizsardzības klase	IP 55	
Pieļaujamās sprieguma svārstības +/- 10%		

Standarta izpildījuma artikula nummurs